SOLIDGrip
5-ACHS-ZENTRIERSPANNER
5-axis centering vice

GESAMTE BAUREIHE OPTIMIERT
COMPLETE RANGE OPTIMISED

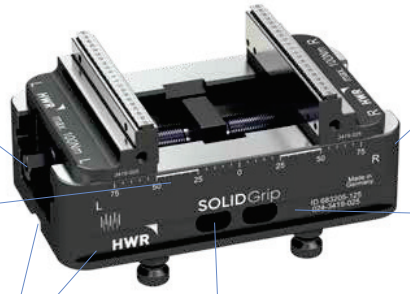

Verschleißfestere Spindelbeschichtung
more wear-resistant Spindle coating

Übersichtlichere Skalierung
more clearly scaling

Ausrichtnut und Pratzrand zur direkten Befestigung und Ausrichtung
alignment groove and clamping edge for direct mounting

Verbesserter Späne- und Wasserablauf
improved chip and water flow

Korrosionsschutz durch nachoxidierte Oberfläche
corrosion protection through re-oxidised surface

Greifernut für verbessertes Handling und Automationsaufnahme
gripper groove for improved handling and automation pickup

Kompatibel zu Makrogrip von Lang*
Compatible with Makrogrip by Lang
(*ausgenommen Ausnehmungen für Robotrex Automationsgreifer / *except resesses for Robotrex automation gripper)*

EINFACH IN DER TECHNIK – VIELFÄLTIG IN DER ANWENDUNG!

Reduziert auf das Wesentliche bieten die **SOLID**Grip Spanner trotz ihrer Einfachheit, vielfältige Anwendungsmöglichkeiten. Ob Rohteilspannung mit Prägespanntechnik, Spannung in glatten Backen oder das Spannen von Konturteilen – **SOLID**Grip ist die richtige Lösung. Durch den Anspruch unsere Produkte immer weiter zu entwickeln und diese im Sinne unserer Kunden zu optimieren, haben unsere **SOLID**Grip Spanner ein neues Design erhalten. Dabei war für uns das oberste Gebot, dass bei der Weiterentwicklung der **SOLID**Grip Reihe die absolut identische Funktionalität und Kompatibilität zu den bisherigen Zentrierspannern gewahrt bleibt. Die Aufnahme durch die **SOLID**Point® Nullpunktbolzen im 52er bzw. 96er Raster ist jeweils identisch geblieben, wie auch die gewohnten Auflagehöhen und Spannbereiche. Die Spanner und Ersatzbacken sowie Zubehör können 1:1 mit der bisherigen **SOLID**Grip Reihe oder kompatiblen Zentrierspannern bzw. Backen kombiniert werden. Die **SOLID**Grip Spannbacken verfügen nach wie vor über eine beidseitige Halteverzahnung. Diese ist kompatibel zu Prägefix und Makrogrip von Lang, wie auch die **SOLID**Grip Spanner kompatibel zu Makrogrip und Quickpoint von Lang sind.

SIMPLE IN TECHNOLOGY – VERSATILE IN APPLICATION!

***SOLID**Grip vices are designed for simplicity and practicality and offer a wide range of possible applications; whether raw part clamping with stamping technology, clamping smooth jaws or contour parts, **SOLID**Grip is the right solution. Following our promise to develop our products further and further, and to optimize them in the interest of our customers, our **SOLID**Grip vices have been re-designed to offer a greater benefit to the user. Our top priority was to ensure that the development of our **SOLID**Grip series maintained identical functionality of and compatibility with the previous centering vices. The mounting of the **SOLID**Point® zero-point stud in the 52 and 96 grid has remained the same, as have the associated support heights and clamping ranges. The vices and replacement jaws, as well as the accessories, can be exchanged 1:1 with the previous **SOLID**Grip vices and compatible centering vices or jaws. The **SOLID**Grip jaws still have holding teeth on both sides, which are compatible with Prägefix and Makrogrip from Lang, just as the **SOLID**Grip vices are compatible with Makrogrip and Quickpoint from Lang.*

SOLIDGrip
ORIGINAL HWR QUALITÄT

SOLIDGrip ZENTRIERSPANNER
CENTERING VICES

Backen- / Grundkörperbreite 46/46
Jaw/Body width 46/46 ..... *74*

Backen- / Grundkörperbreite 46/77
Jaw / Body width 46/77 ..... *76*

Backen- / Grundkörperbreite 77/77
Jaw / Body width 77/77 ..... *78*

Backen- / Grundkörperbreite 77/125
Jaw / Body width 77/125 ..... *80*

Backen- / Grundkörperbreite 125/125
Jaw / Body width 125/125 ..... *82*

SOLIDClick KONTURSPANNER
SOLIDClick *CONTOUR VICES*

Backen- / Grundkörperbreite 77/77
Jaw / Body width 77/77 ..... *84*

Backen- / Grundkörperbreite 125/125
Jaw / Body width 125/125 ..... *86*

Grund- & Aufsatzbacken
Base & top Jaws ..... *85 & 87*

ZUBEHÖR
ACCESSORIES

SOLIDGrip 46/46 Ersatzbacken & Spindeln
spare jaws & spindles *75*

SOLIDGrip 46/77 Ersatzbacken & Spindeln
spare jaws & spindles *77*

SOLIDGrip 77/77 Ersatzbacken & Spindeln
spare jaws & spindles *79*

SOLIDGrip 77/125 Ersatzbacken & Spindeln
spare jaws & spindles *81*

SOLIDGrip 125/125 Ersatzbacken & Spindeln
spare jaws & spindles *83*

Umrüstsets Doppelspannung
Conversion sets double clamping *88*

Ersatzbacken alte Ausführung
Replacement jaws in previous design *89*

Spindeln mit Mittelstück alte Ausführung
Spindles in previous design *89*

INOFlex® - VF

Ausgleichender 4-Backen Zentrierspanner VF
compensating 4-jaw centring vice VF *90-93*

SOLIDChuck - FG

Stationäres Handspannfutter
stationary manual chuck *94-95*

Weltweit etablierter Standard in der Rohteilspannung

Globally established standard in the raw part clamping

DER FORMSCHLUSS MACHT´S MÖGLICH

Durch das Spannen mit Formschluss ergeben sich eine Reihe von großen Vorteilen gegenüber Spannsituationen mit Kraft- oder Reibschluss. Durch das externe Vorprägen der Rohteile, außerhalb des Zentrierspanners, müssen im Spannmittel selber keine großen Kräfte erzeugt werden. Alle kraftintensiven Vorgänge werden somit vom Spannmittel in die Prägestation verlagert, wodurch Kraftübersetzer oder ähnliches im Spanner überflüssig werden. Dadurch können die **SOLID**Grip-Spanner so kompakt und nahezu störkonturfrei ausgelegt werden. Die rein mechanische Betätigung ist gleichermaßen einfach wie ausreichend, da durch den Formschluss nur noch minimale Spannkräfte, bei gleichzeitig höchsten Haltekräften, nötig sind.

THE FORM FIT MAKES IT POSSIBLE

Clamping with form-fit offers a number of major advantages over clamping methods using force or frictional clamping. Due to the external pre-stamping of the blanks outside the vice, no high forces have to be generated in the clamping device itself. All force-intensive processes are transferred from the clamping device to the stamping station, thus eliminating the need for force intensifiers or comparable in the clamping device. This allows the **SOLID***Grip vices to be designed compactly and with nearly no collision contours. The purely mechanical actuation is as simple as it is sufficient, due to the form-fit connection only minimal clamping forces are required with the highest holding forces at the same time.*

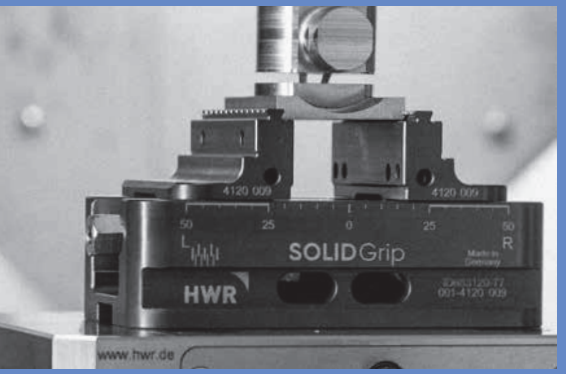

Prägespanntechnik ermöglicht maximale Haltekraft bei minimaler Einspanntiefe.

Stamping technology allows maximum holding force at minimal of clamping depth.

Minimalistischer Zusammenbau der **SOLID**Grip-Spanner.

Minimalistic assembly of **SOLID***Grip clamps.*

DAS FUNKTIONSPRINZIP

So einfach wie genial. Die **SOLID**Grip-Spanner bestehen im Wesentlichen aus 8 Einzelteilen. Dabei wurde das Design auf das Wesentliche reduziert. Die Formgebung wurde durch die Funktion bestimmt, um in der Praxis den maximalen Nutzen zu generieren. Im Fokus stehen dabei Zugänglichkeit, Handhabung und Flexibilität.

Die **SOLID**Grip-Spanner können mit verschiedenen Zubehöroptionen neben der Rohteilspannung für unterschiedlichste Spannaufgaben eingesetzt werden.

HOW IT WORKS

As simple as it is ingenious. The **SOLID***Grip vices consist of 8 individual parts because the design has been pared down to the essential. The design was determined by the function in order to generate the maximum benefit in practice and the focus is on accessibility, handling and flexibility.*

The **SOLID***Grip vices can be used with various accessory options in addition to the blank clamping for the most varied clamping tasks.*

SOLIDGrip 46 - Backenbreite 46mm

5-Achs-Zentrierspanner

5-axis centering vice / jaw width 46 mm

ANWENDUNG

- Passend für **SOLID**Point® 52 und QuickPoint 52 von Lang
- Spannung mit Prägespanntechnik oder glatten Flächen
- Backen beidseitig verwendbar

APPLICATION

- *Suitable for* **SOLID**Point® *52 and QuickPoint 52 from Lang*
- *Clamping with stamping technology or smooth soft surfaces*
- *Jaws can be used on both sides*

Ident-Nr. / *ident-no.*		**691065-46**	**691105-46**	**691145-46**
Backenbreite / *jaw width*	mm	46	46	46
Grundkörperlänge / *body length*	mm	77	117	157
Spannbereich / *clamping range*	mm	0 - 65	0 - 105	0 - 145
Nullpunktsystem / *zero-point system*	mm	52	52	52
Nullpunktbolze / *zero-point bolt*	mm	16	16	16
Anzugsmoment / *tightening torque*	Nm	30	30	30
Spannkraft / *clamping force*	kN	6	6	6
Zentriergenauigkeit / *centreer accuracy*	mm	± 0,02	± 0,02	± 0,02
Gewicht / *weight*	kg	1,7	2,5	3,2
Kompatibel mit / *compatibel with*	Ident-Nr.	47065	47105	47145

SOLIDGrip 46 - Backenbreite 46 mm

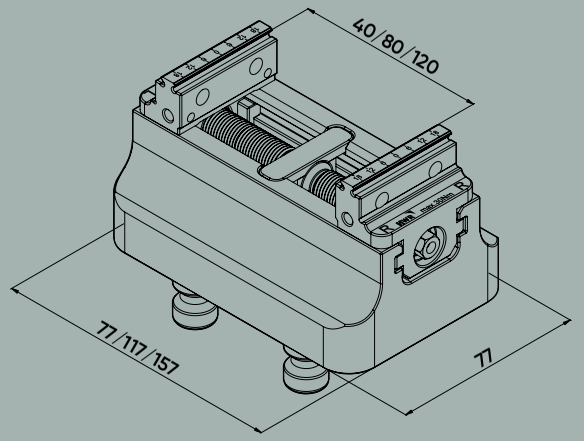

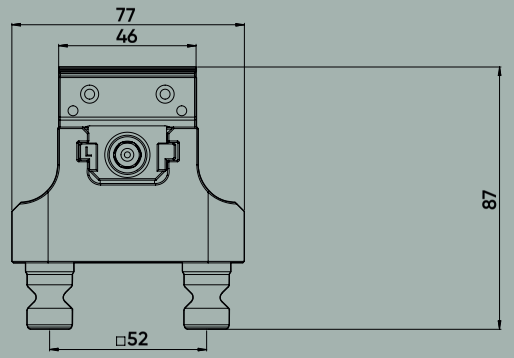

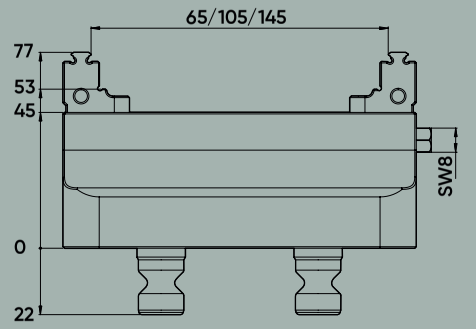

691145-46

691105-46	**691145-46**
68146122	**68146162**
22	162
0,10	0,12
68146122	4046162

SOLIDGrip 4

5-Achs-Zentrierspanner
5-axis centering vice / jaw

ANWENDUNG
- Passend für **SOLID**Point® 52 und QuickPoint 52 von Lang
- Spannung mit Prägespanntechnik oder glatten Flächen
- Backen beidseitig verwendbar

Ident-Nr. / *ident-no.*
Backenbreite / *jaw width*
Grundkörperlänge / *body length*
Spannbereich / *clamping range*
Nullpunktsystem / *zero-point system*
Nullpunktbolze / *zero-point bolt*
Anzugsmoment / *tightening torque*
Spannkraft / *clamping force*
Zentriergenauigkeit / *centreer accuracy*
Gewicht / *weight*
Kompatibel mit / *compatibel with*

SOLIDGrip
Diagramm Anzugsmoment – Spannkraft
Tightening torque - clamping force diagram

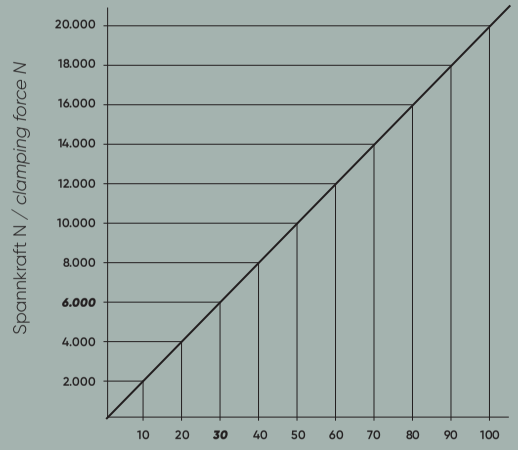

Es ist das max. Anzugsmoment des jeweiligen Spanners zu beachten.
The max. tightening torque of the respective vice must be observed.

HINWEIS
- Bitte beachten Sie, dass Ersatzbacken immer paarweise getauscht werden müssen
- Verwenden Sie zum Anziehen der Spanner stets einen Drehmomentschlüssel
- Auf Wunsch können die glatten Flächen der Backen mit einer Wolfram-Karbid Beschichtung ausgeführt werden. Dies erhöht die Haltekraft

NOTE
- *Please note that spare jaws must always be replaced as a pair*
- *Always use a torque wrench to tighten the jaws*
- *If required, the smooth surfaces of the jaws can be coated with wolfram-carbide. This increases the holding force*

SOLIDGrip 46 - Backenbreite 46mm

Ersatzteile und Zubehör
Spare parts and accessories / jaw width 46 mm

*Abbildung kann abweichen / *image may differ*

Passend für Ident-Nr. / *suitable for ident-no.*		**691065-46 / 691105-46 / 691145-46**
Ident-Nr. / *ident-no.*		**681046-0020**
Backenbreite / *jaw width*	mm	46
Gewicht / *weight*	kg	0,5
Kompatibel mit / *compatibel with*	Ident-Nr.	47046-20
Wolfram-Karbid Beschichtung	Ident-Nr.	681077-4601

*Abbildung kann abweichen / *image may differ*

Passend für Ident-Nr. / *suitable for ident-no.*		**691095-46**	**691105-46**	**691145-46**
Ident-Nr. / *ident-no.*		**68146082**	**68146122**	**68146162**
Spindellänge / *spindle length*	mm	82	122	162
Gewicht / *weight*	kg	0,08	0,10	0,12
Kompatibel mit / *compatibel with*	Ident-Nr.	4046082	68146122	4046162

SOLIDGrip 77 - Backenbreite 46mm

5-Achs-Zentrierspanner

5-axis centering vice / jaw width 46 mm

ANWENDUNG

- Passend für **SOLID**Point® 52 und QuickPoint 52 von Lang
- Spannung mit Prägespanntechnik oder glatten Flächen
- Backen beidseitig verwendbar

APPLICATION

- *Suitable for* **SOLID**Point® *52 and QuickPoint 52 from Lang*
- *Clamping with stamping technology or smooth soft surfaces*
- *Jaws can be used on both sides*

Ident-Nr. / *ident-no.*		**683085-46**	**683120-46**
Backenbreite / *jaw width*	mm	46	46
Grundkörperlänge / *body length*	mm	102	130
Spannbereich / *clamping range*	mm	0 - 85	0 - 120
Nullpunktsystem / *zero-point system*	mm	52	52
Nullpunktbolze / *zero-point bolt*	mm	16	16
Anzugsmoment / *tightening torque*	Nm	70	70
Spannkraft / *clamping force*	kN	14	14
Zentriergenauigkeit / *centreer accuracy*	mm	± 0,02	± 0,02
Gewicht / *weight*	kg	2,1	2,5
Kompatibel mit / *compatibel with*	Ident-Nr.	48085-46	48120-46

SOLIDGrip 77 - Backenbreite 46 mm

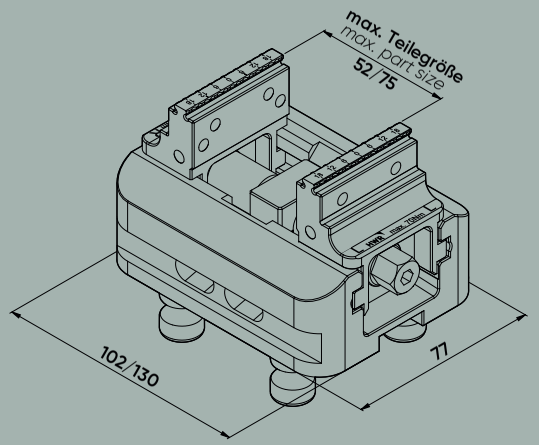

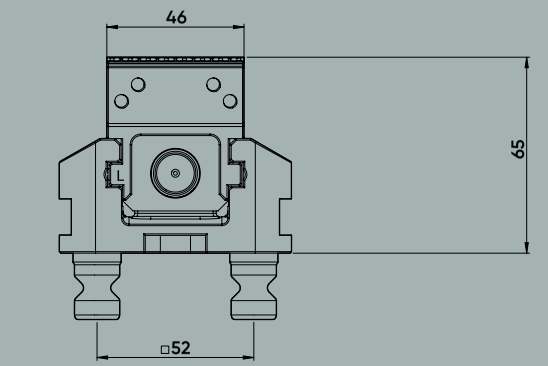

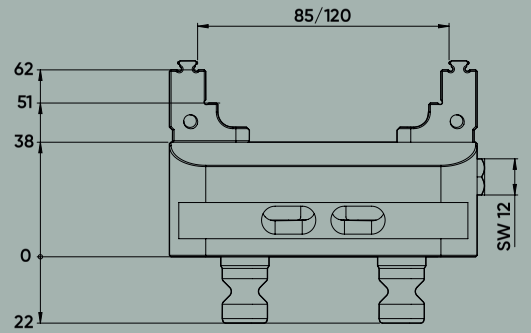

	683120-46
	683077-4620
	46
	0,5
	48120-46
681077-4601	

	683120-46
	683077-135
	135
	0,3
	4877135

SOLIDGrip 7

5-Achs-Zentrierspanner

5-axis centering vice / jaw

ANWENDUNG

- Passend für **SOLID**Point® 52 und QuickPoint 52 von Lang
- Spannung mit Prägespanntechnik oder glatten Flächen
- Backen beidseitig verwendbar

Ident-Nr. / *ident-no.*
Backenbreite / *jaw width*
Grundkörperlänge / *body length*
Spannbereich / *clamping range*
Nullpunktsystem / *zero-point system*
Nullpunktbolze / *zero-point bolt*
Anzugsmoment / *tightening torque*
Spannkraft / *clamping force*
Zentriergenauigkeit / *centreer accuracy*
Gewicht / *weight*
Kompatibel mit / *compatibel with*

SOLIDGrip

Diagramm Anzugsmoment – Spannkraft

Tightening torque - clamping force diagram

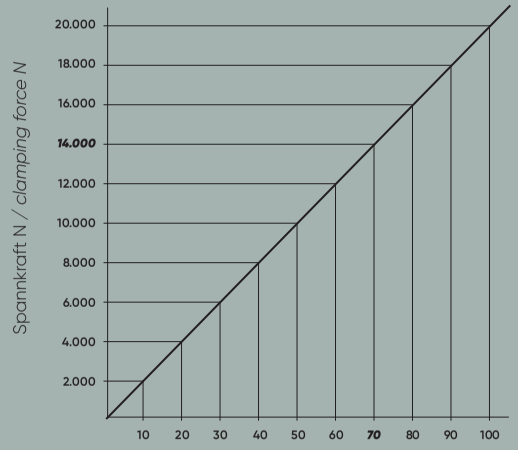

Es ist das max. Anzugsmoment des jeweiligen Spanners zu beachten.
The max. tightening torque of the respective vice must be observed.

HINWEIS

- Bitte beachten Sie, dass Ersatzbacken immer paarweise getauscht werden müssen
- Verwenden Sie zum Anziehen der Spanner stets einen Drehmomentschlüssel
- Auf Wunsch können die glatten Flächen der Backen mit einer Wolfram-Karbid Beschichtung ausgeführt werden. Dies erhöht die Haltekraft

NOTE

- *Please note that spare jaws must always be replaced as a pair*
- *Always use a torque wrench to tighten the jaws*
- *If required, the smooth surfaces of the jaws can be coated with wolfram-carbide. This increases the holding force*

SOLIDGrip 77 - Backenbreite 46mm

Ersatzteile und Zubehör

Spare parts and accessories / jaw width 46 mm

Passend für Ident-Nr. / *suitable for ident-no.*		**683085-46 / 681085-46**	**683120-46 / 681120-46**
Ident-Nr. / *ident-no.*		**681085-4620**	**681077-4620**
Backenbreite / *jaw width*	mm	46	46
Gewicht / *weight*	kg	0,5	0,5
Kompatibel mit / *compatibel with*	Ident-Nr.	48085-46	48120-46
Wolfram-Karbid Beschichtung	Ident-Nr.	681077-4601	

Passend für Ident-Nr. / *suitable for ident-no.*		**683085-46 / 681085-46**	**683120-46 / 681120-46**
Ident-Nr. / *ident-no.*		**681077-100**	**681077-135**
Spindellänge / *spindle length*	mm	100	135
Gewicht / *weight*	kg	0,2	0,3
Kompatibel mit / *compatibel with*	Ident-Nr.	4877100	4877135

SOLIDGrip 77 - Backenbreite 77mm

5-Achs-Zentrierspanner

5-axis centering vice / jaw width 77 mm

ANWENDUNG

- Passend für **SOLID**Point® 52 und Quickpoint 52 von Lang
- Spannung mit Prägespanntechnik oder glatten Flächen
- Backen beidseitig verwendbar

APPLICATION

- *Suitable for* **SOLID**Point® *52 and QuickPoint 52 from Lang*
- *Clamping with stamping technology or smooth surfaces*
- *Jaws can be used on both sides*

Ident-Nr. / *ident-no.*		**683085-77**	**683120-77**	**683160-77**	**683200-77**
Backenbreite / *jaw width*	mm	77	77	77	77
Grundkörperlänge / *body length*	mm	102	130	170	210
Spannbereich / *clamping range*	mm	0 - 85	0 - 120	0 - 160	0 - 200
Nullpunktsystem / *zero-point system*	mm	52	52	52	52
Nullpunktbolzen / *zero-point bolt*	mm	16	16	16	16
Anzugsmoment / *tightening torque*	Nm	70	70	70	70
Spannkraft / *clamping force*	kN	14	14	14	14
Zentriergenauigkeit / *centreer accuracy*	mm	± 0,02	± 0,02	± 0,02	± 0,02
Gewicht / *weight*	kg	2,3	2,9	3,5	4,2
Kompatibel mit / *compatibel with*	Ident-Nr.	48085-77	48120-77	48160-77	48200-77

SOLIDGrip 77 - Backenbreite 77 mm

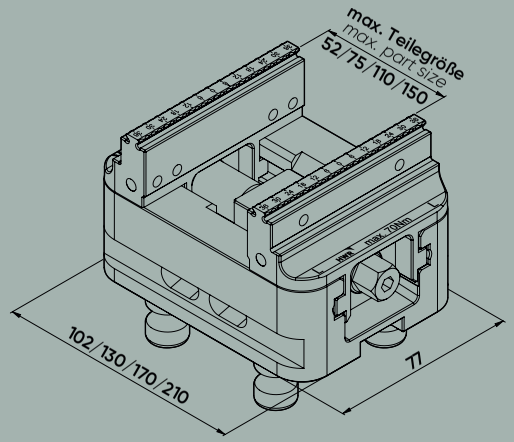

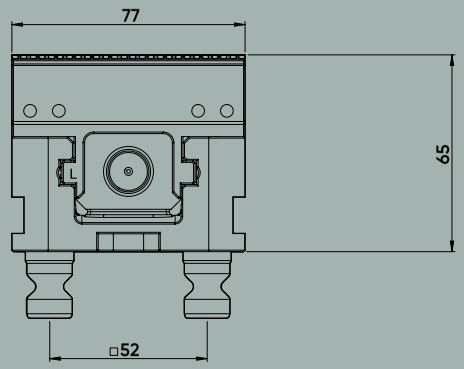

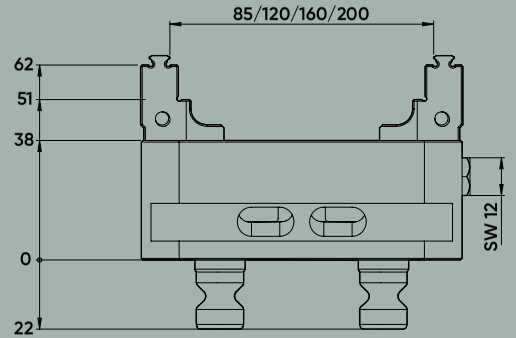

	681160-77 / 683160-77	**681200-77 / 683200-77**
	681077-7720	**681077-7720**
	77	77
	0,7	0,7
	48160-77	48200-77
	077-7701	

	681160-77	**681200-77**
	681077-175	**681077-215**
	175	215
	0,4	0,4
	4877175	4877215

SOLIDGrip 7

5-Achs-Zentrierspanner
5-axis centering vice / jaw

ANWENDUNG
- Passend für **SOLID**Point® 52 und Quickpoint 52 von Lang
- Spannung mit Prägespanntechnik oder glatten Flächen
- Backen beidseitig verwendbar

Ident-Nr. / *ident-no.*	
Backenbreite / *jaw width*	mm
Grundkörperlänge / *body length*	mm
Spannbereich / *clamping range*	mm
Nullpunktsystem / *zero-point system*	mm
Nullpunktbolzen / *zero-point bolt*	mm
Anzugsmoment / *tightening torque*	Nm
Spannkraft / *clamping force*	kN
Zentriergenauigkeit / *centreer accuracy*	mm
Gewicht / *weight*	kg
Kompatibel mit / *compatibel with*	Iden

SOLIDGrip

Diagramm Anzugsmoment – Spannkraft
Tightening torque - clamping force diagram

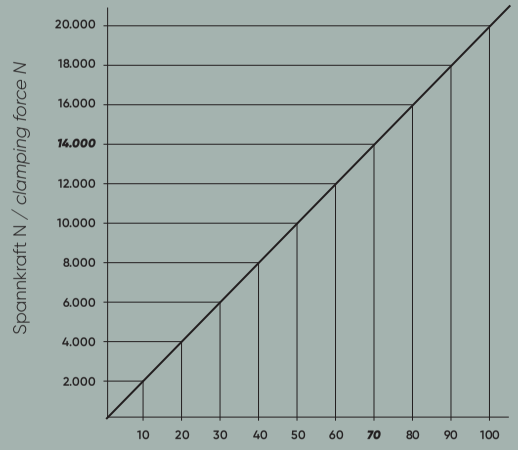

Es ist das max. Anzugsmoment des jeweiligen Spanners zu beachten.
The max. tightening torque of the respective vice must be observed.

HINWEIS
- Bitte beachten Sie, dass Ersatzbacken immer paarweise getauscht werden müssen
- Verwenden Sie zum Anziehen der Spanner stets einen Drehmomentschlüssel
- Auf Wunsch können die glatten Flächen der Backen mit einer Wolfram-Karbid Beschichtung ausgeführt werden. Dies erhöht die Haltekraft

NOTE
- *Please note that spare jaws must always be replaced as a pair*
- *Always use a torque wrench to tighten the jaws*
- *If required, the smooth surfaces of the jaws can be coated with wolfram-carbide. This increases the holding force*

SOLIDGrip 77 - Backenbreite 77mm

Ersatzteile und Zubehör
Spare parts and accessories / jaw width 77 mm

Passend für Ident-Nr. / *suitable for ident-no.*		**681085-77 / 683085-77**	**681120-77 / 683120-77**	**681160-77 / 683160-77**	**681200-77 / 683200-77**
Ident-Nr. / *ident-no.*		**681085-7720**	**681077-7720**	**681077-7720**	**681077-7720**
Backenbreite / *jaw width*	mm	77	77	77	77
Gewicht / *weight*	kg	0,7	0,7	0,7	0,7
Kompatibel mit / *compatibel with*	Ident-Nr.	48085-77	48120-77	48160-77	48200-77
Wolfram-Karbid Beschichtung	Ident-Nr.	681077-7701			

Passend für Ident-Nr. / *suitable for ident-no.*		**681085-77 / 683085-77**	**681120-77 / 683120-77**	**681160-77 / 683160-77**	**681200-77 / 683200-77**
Ident-Nr. / *ident-no.*		**681077-100**	**681077-135**	**681077-175**	**681077-215**
Spindellänge / *spindle length*	mm	100	135	175	215
Gewicht / *weight*	kg	0,2	0,3	0,4	0,4
Kompatibel mit / *compatibel with*	Ident-Nr.	4877100	4877135	4877175	4877215

SOLIDGrip 125 - Backenbreite 77mm

5-Achs-Zentrierspanner

5-axis centering vice / jaw width 77 mm

ANWENDUNG

- Passend für **SOLID**Point® 96, **SOLID**Bolt 96 und Quickpoint 96 von Lang
- Spannung mit Prägespanntechnik oder glatten Flächen
- Backen beidseitig verwendbar
- einfach umrüstbar auf **SOLID**Bolt durch Austausch der Aufnahmebolzen

APPLICATION

- *Suitable for* **SOLID**Point® *96,* **SOLID**Bolt *96 and QuickPoint 96 from Lang*
- *Clamping with stamping technology or smooth surfaces*
- *Jaws can be used on both sides*
- *easy to change over to* **SOLID**Bolt *by exchanging the zero-point studs*

Ident-Nr. / *ident-no.*		**683155-77**	**683205-77**
Backenbreite / *jaw width*	mm	77	77
Grundkörperlänge / *body length*	mm	160	210
Spannbereich / *clamping range*	mm	0 - 155	0 - 205
Nullpunktsystem / *zero-point system*	mm	96	96
Nullpunktbolzen / *zero-point bolt*	mm	20	20
Anzugsmoment / *tightening torque*	Nm	100	100
Spannkraft / *clamping force*	kN	20	20
Zentriergenauigkeit / *centreer accuracy*	mm	± 0,02	± 0,02
Gewicht / *weight*	kg	7,4	9,1
Kompatibel mit / *compatibel with*	Ident-Nr.	48155-77	48205-77

SOLIDGrip 125 -
Backenbreite 77 mm

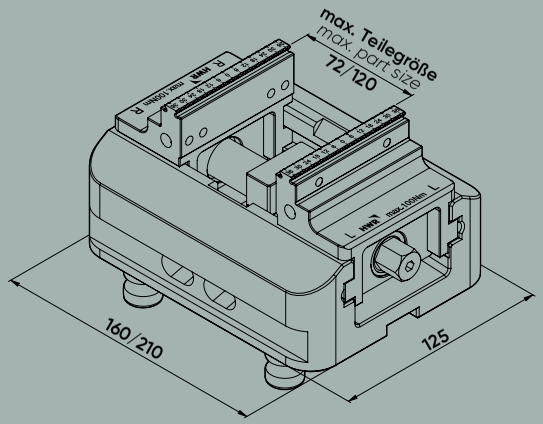

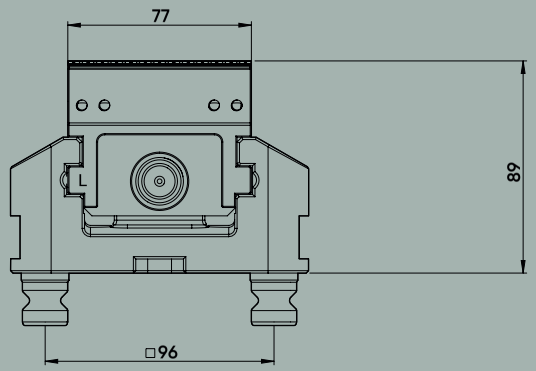

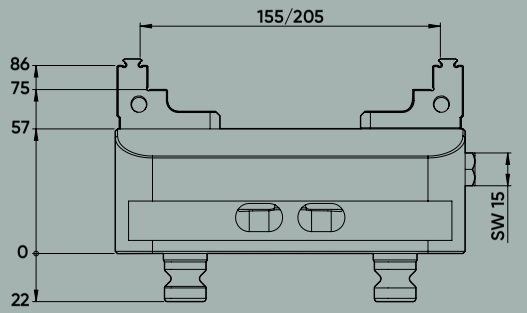

	681205-77 / 683205-77
	681125-7720
	77
	2
	48205-77
6811077-7701	

	681205-77
	681125-214
	214
	0,7
	4825214

SOLIDGrip 1

5-Achs-Zentrierspanner

5-axis centering vice / jaw

ANWENDUNG

- Passend für **SOLID**Point® 96, **SOLID**Bo
  und Quickpoint 96 von Lang
- Spannung mit Prägespanntechnik od
  glatten Flächen
- Backen beidseitig verwendbar
- einfach umrüstbar auf **SOLID**Bolt dur
  Austausch der Aufnahmebolzen

Ident-Nr. / *ident-no.*	
Backenbreite / *jaw width*	mm
Grundkörperlänge / *body length*	mm
Spannbereich / *clamping range*	mm
Nullpunktsystem / *zero-point system*	mm
Nullpunktbolzen / *zero-point bolt*	mm
Anzugsmoment / *tightening torque*	Nm
Spannkraft / *clamping force*	kN
Zentriergenauigkeit / *centreer accuracy*	mm
Gewicht / *weight*	kg
Kompatibel mit / *compatibel with*	Iden

SOLIDGrip

Diagramm Anzugsmoment – Spannkraft

Tightening torque - clamping force diagram

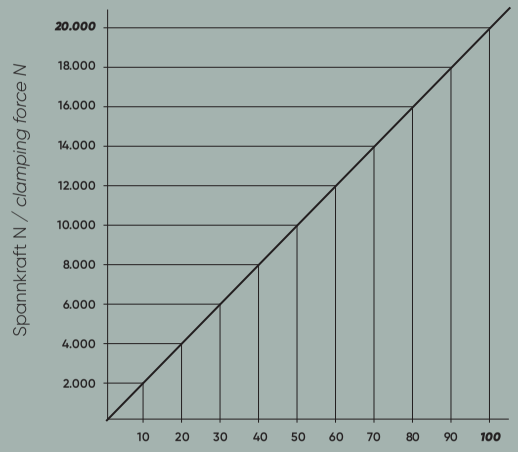

Es ist das max. Anzugsmoment des jeweiligen Spanners zu beachten.
The max. tightening torque of the respective vice must be observed.

HINWEIS

- Bitte beachten Sie, dass Ersatzbacken immer paarweise getauscht werden müssen
- Verwenden Sie zum Anziehen der Spanner stets einen Drehmomentschlüssel
- Auf Wunsch können die glatten Flächen der Backen mit einer Wolfram-Karbid Beschichtung ausgeführt werden. Dies erhöht die Haltekraft

NOTE

- *Please note that spare jaws must always be replaced as a pair*
- *Always use a torque wrench to tighten the jaws*
- *If required, the smooth surfaces of the jaws can be coated with wolfram-carbide. This increases the holding force*

SOLIDGrip 125 - Backenbreite 77mm

Ersatzteile und Zubehör

Spare parts and accessories / jaw width 77 mm

Passend für Ident-Nr. / *suitable for ident-no.*		**681155-77 / 683155-77**	**681205-77 / 683205-77**
Ident-Nr. / *ident-no.*		**681125-7720**	**681125-7720**
Backenbreite / *jaw width*	mm	77	77
Gewicht / *weight*	kg	2	2
Kompatibel mit / *compatibel with*	Ident-Nr.	48155-77	48205-77
Wolfram-Karbid Beschichtung	Ident-Nr. .	6811077-7701	

Passend für Ident-Nr. / *suitable for ident-no.*		**681155-77 / 683155-77**	**681205-77 / 683205-77**
Ident-Nr. / *ident-no.*		**681125-164**	**681125-214**
Spindellänge / *spindle length*	mm	164	214
Gewicht / *weight*	kg	0,7	0,7
Kompatibel mit / *compatibel with*		4825164	4825214

SOLIDGrip 125 - Backenbreite 125mm

5-Achs-Zentrierspanner

5-axis centering vice / jaw width 125 mm

ANWENDUNG

- Passend für **SOLID**Point® 96, **SOLID**Bolt 96 und Quickpoint 96 von Lang
- Spannung mit Prägespanntechnik oder glatten Flächen
- Backen beidseitig verwendbar
- einfach umrüstbar auf **SOLID**Bolt durch Austausch der Aufnahmebolzen

APPLICATION

- *Suitable for* **SOLID**Point® *96,* **SOLID**Bolt *96 and QuickPoint 96 from Lang*
- *Clamping with stamping technology or smooth surfaces*
- *Jaws can be used on both sides*
- *easy to change over to* **SOLID**Bolt *by exchanging the zero-point studs*

Ident-Nr. / *ident-no.*		**683155-125**	**683205-125**	**683255-125**	**683305-125**	**683355-125**
Backenbreite / *jaw width*	mm	125	125	125	125	125
Grundkörperlänge / *body length*	mm	160	210	260	310	360
Spannbereich / *clamping range*	mm	0 - 155	0 - 205	0 - 255	0 - 305	0 - 355
Nullpunktsystem / *zero-point system*	mm	96	96	96	96	96
Nullpunktbolzen / *zero-point bolt*	mm	20	20	20	20	20
Anzugsmoment / *tightening torque*	Nm	100	100	100	100	100
Spannkraft / *clamping force*	kN	20	20	20	20	20
Zentriergenauigkeit / *centreer accuracy*	mm	± 0,02	± 0,02	± 0,02	± 0,02	± 0,02
Gewicht / *weight*	kg	8,4	10,2	12,1	14	15,9
Kompatibel mit / *compatibel with*	Ident-Nr.	48155-125	48205-125	48255-125	48305-125	48355-125

SOLIDGrip 125 - Backenbreite 125 mm

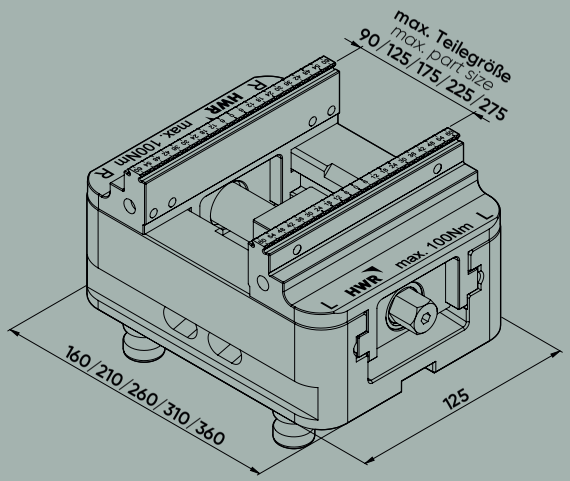

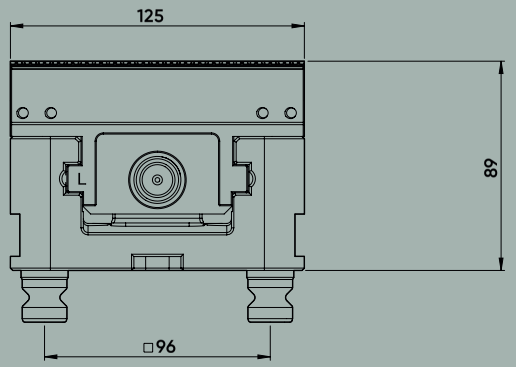

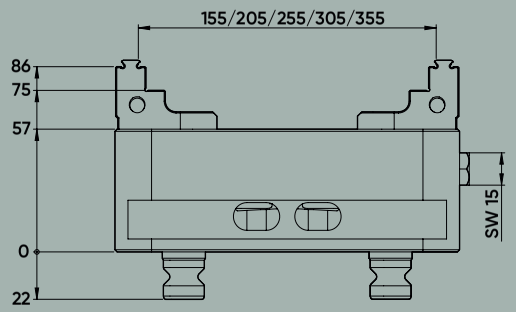

581255-125 / 583255-125	681305-125 / 683305-125	681355-125 / 683355-125
581125-2520	681125-2520	681125-2520
125	125	125
2,6	2,6	2,6
48255-125	48305-125	48355-125
581125-2501		

581255-125	681305-125	681355-125
581125-264	681125-314	681125-364
264	314	364
0,9	1	1,1
4825264	4825314	4825364

SOLIDGrip 1

5-Achs-Zentrierspanner

5-axis centering vice / jaw

ANWENDUNG

- Passend für **SOLID**Point® 96, **SOLID**Bo
  und Quickpoint 96 von Lang
- Spannung mit Prägespanntechnik
  oder glatten Flächen
- Backen beidseitig verwendbar
- einfach umrüstbar auf **SOLID**Bolt dur
  Austausch der Aufnahmebolzen

Ident-Nr. / *ident-no.*
Backenbreite / *jaw width*
Grundkörperlänge / *body length*
Spannbereich / *clamping range*
Nullpunktsystem / *zero-point system*
Nullpunktbolzen / *zero-point bolt*
Anzugsmoment / *tightening torque*
Spannkraft / *clamping force*
Zentriergenauigkeit / *centreer accuracy*
Gewicht / *weight*
Kompatibel mit / *compatibel with*

SOLIDGrip

Diagramm Anzugsmoment – Spannkraft

Tightening torque - clamping force diagram

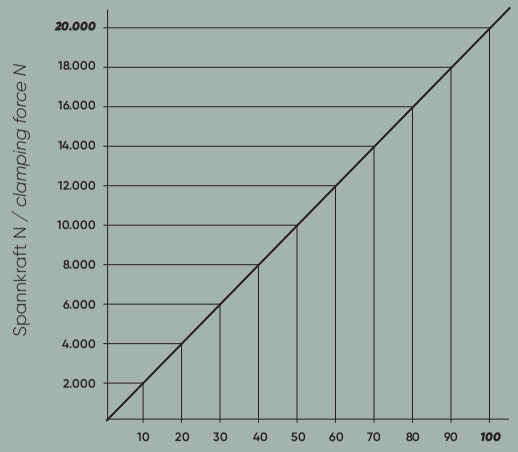

Es ist das max. Anzugsmoment des jeweiligen Spanners zu beachten.
The max. tightening torque of the respective vice must be observed.

HINWEIS

- Bitte beachten Sie, dass Ersatzbacken immer paarweise getauscht werden müssen
- Verwenden Sie zum Anziehen der Spanner stets einen Drehmomentschlüssel
- Auf Wunsch können die glatten Flächen der Backen mit einer Wolfram-Karbid Beschichtung ausgeführt werden. Dies erhöht die Haltekraft

NOTE

- *Please note that spare jaws must always be replaced as a pair*
- *Always use a torque wrench to tighten the jaws*
- *If required, the smooth surfaces of the jaws can be coated with wolfram-carbide. This increases the holding force*

SOLIDGrip 125 - Backenbreite 125mm

Ersatzteile und Zubehör

Spare parts and accessories / jaw width 125 mm

Passend für Ident-Nr. / *suitable for ident-no.*		**681155-125 / 683155-125**	**681205-125 / 683205-125**	**681255-125 / 683255-125**	**681305-125 / 683305-125**	**681355-125 / 683355-125**
Ident-Nr. / *ident-no.*		**681125-2520**	**681125-2520**	**681125-2520**	**681125-2520**	**681125-2520**
Backenbreite / *jaw width*	mm	125	125	125	125	125
Gewicht / *weight*	kg	2,6	2,6	2,6	2,6	2,6
Kompatibel mit / *compatibel with*	Ident-Nr.	48155-125	48205-125	48255-125	48305-125	48355-125
Wolfram-Karbid Beschichtung	Ident-Nr.			681125-2501		

Passend für Ident-Nr. / *suitable for ident-no.*		**681155-125 / 683155-125**	**681205-125 / 683205-125**	**681255-125 / 683255-125**	**681305-125 / 683305-125**	**681355-125 / 683355-125**
Ident-Nr. / *ident-no.*		**681125-164**	**681125-214**	**681125-264**	**681125-314**	**681125-364**
Spindellänge / *spindle length*	mm	164	214	264	314	364
Gewicht / *weight*	kg	0,7	0,7	0,9	1	1,1
Kompatibel mit / *compatibel with*	Ident-Nr.	4825164	4825214	4825264	4825314	4825364